Levande interiör

KOMPLETT INFORMATION

Växtvägg utomhus

levandeinterior.se

MobiPanel®

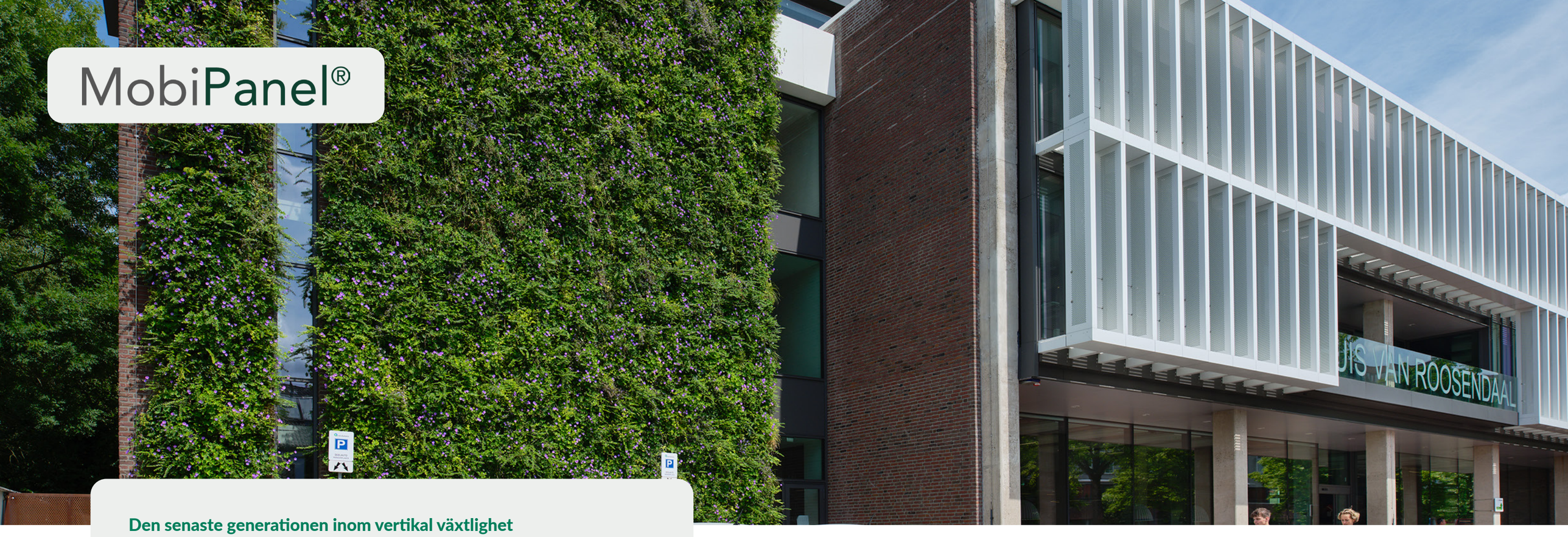

Den senaste generationen inom vertikal växtlighet

MobiPanel är ett innovativt och hållbart system för levande växtväggar på befintliga byggnader och nybyggnationer. Den senaste generationen av vertikal växtlighet från Levande Interiör är speciellt framtagen för att göra framtidssäkert och hållbart byggande ännu mer tillgängligt. Detta unika modulsystem, med sina utbytbara växtkassetter i två storlekar, gör det möjligt att ge ett hållbart och levande utseende till både plana och svängda väggar.

Flexibilitet i design och val av anläggningar

Systemet har utvecklats med återvinning i åtanke. Alla dess komponenter kan demonteras, återmonteras och återvinnas. Systemet är uppbyggt av korrosionsbeständiga profiler som kan installeras både horisontellt och vertikalt, beroende på stödväggens format och layout. Profilerna utgör den bärande strukturen för växtkassetterna med måtten 40 x 40 cm och kvartskassetterna (pixlarna) på 20 x 20 cm. Växtkassetterna är utrustade med två rymliga diken för växter av varierande storlek. Denna flexibilitet möjliggör stor variation i design och val av växter.

Grönt utseende under hela året

Vertikal växtlighet med ett levande utseende är enkelt att skapa med MobiPanel. Växtväggen stimulerar den biologiska mångfalden, samtidigt som den renar luften och reglerar värmen. Det automatiska bevattningssystemet ser till att växterna får rätt mängd vatten och näring under hela året. Detta innebär att den gröna väggen förblir ett blickfång i stadsmiljön, kontor, parkeringsgarage, hotell- och restaurangsektorn etc.

Mobipanel material

Kassetter, pixlar och lock

Kassetterna, pixlarna och locken är tillverkade av brandhämmande EPP (B-s2, d0). Detta material är lätt, UV-beständigt, andas (för god rottillväxt) och kan återvinnas helt.

Profiler

Omega-profilerna är tillverkade av högkvalitativt och extremt korrosionsbeständigt Magnelis-stål. Det utstansade hålmönstret är lämpligt för både vertikal och horisontell installation av profilen. Detta ger utrymme för att enkelt dra vattenledningar och elkablar. Dessutom möjliggör detta användning på både plana och böjda stödväggar.

Plantering

Växterna som används i de förodlade kassetterna i MobiPanel-systemet odlas på Dartplants produktionsanläggning i Holland med ”On the way to PlanetProof”-certifiering. Denna oberoende certifiering visar att växterna för MobiPanel-fasaden har producerats på ett mer hållbart sätt och därför är ett bättre val för natur, klimat och djur. Levande interiörs PlantGuide ger en översikt över utvalda växtarter som rekommenderas för plantering på MobiPanel-fasaden.

levandeinterior.se

UNIKA FUNKTIONER

Lämplig för plana och böjda väggar

Lämplig för olika väggtyper, inklusive vissa typer av sandwichpaneler

Utbytbara växtkassetter i två storlekar (40 x 40 cm och 20 x 20 cm)

Låg vattenförbrukning

Uppfyller brandklass B-s2, d0

Återanvändbar och helt återvinningsbar

Utrustad med automatiserat bevattnings- och dräneringssystem

Låg vikt och utrymmesbesparande

Modulärt system

Lätt att installera på nya och befintliga fasader och väggar

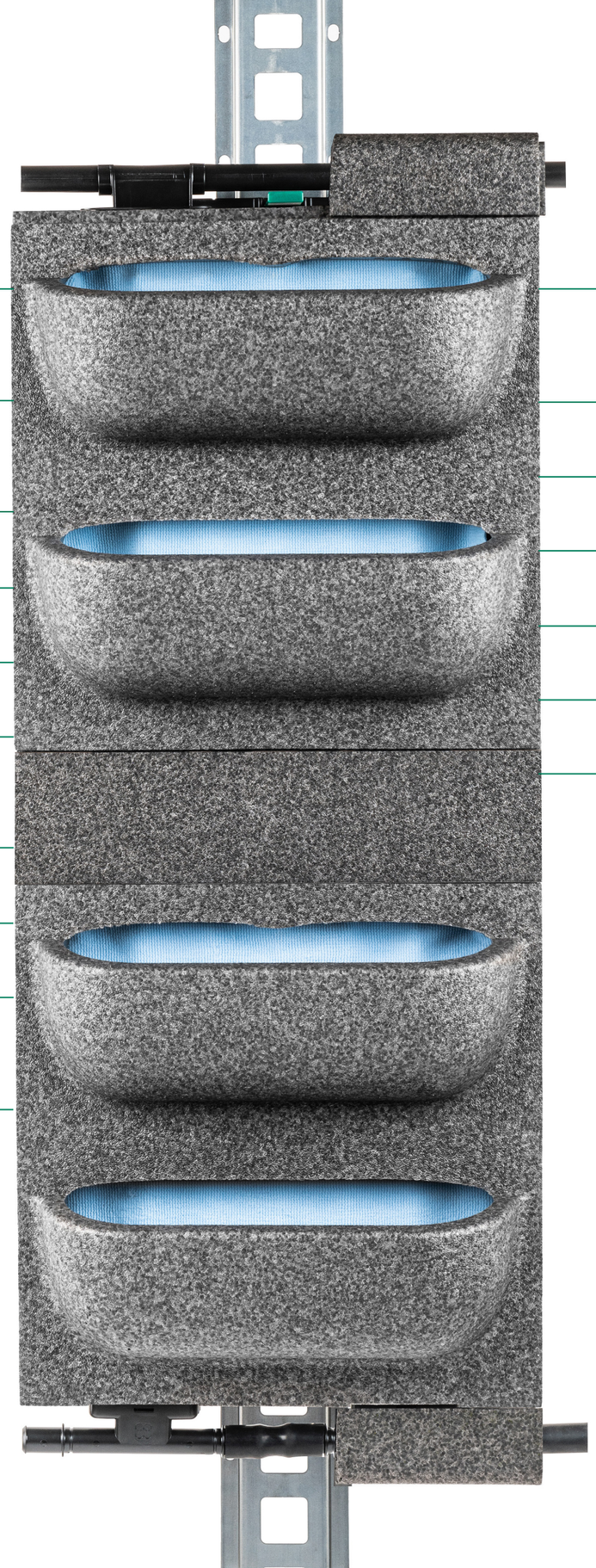

FÖRDELAR

Bidrar till en grönare livsmiljö

Förbättrar luftkvaliteten genom att absorbera små dammpartiklar och generera syre

Främjar biologisk mångfald

Höjer egenskapsvärden

Dämpar buller och isolerar

Fångar upp regnvatten

Ger en omedelbar grön effekt

MobiPanel®

Växtväggen för utomhusbruk är utrustad med ett automatiskt bevattningssystem. Vattenförbrukningen varierar från säsong till säsong och beror på klimat och typ av plantering. Under varma perioder är en förväntad maximal vattenförbrukning cirka 4 liter per kvadratmeter och dag. Med fördel tecknas ett komplett underhållsavtal av växtväggen som tillval.

Byggnadsplan

I de flesta fall kan installationen monteras direkt på vilken vägg som helst med hjälp av de medföljande fästelementen, så länge omega-profilerna hänger plant. Rätt avstånd mellan dem visas på medföljande ritningen för det aktuella projektet, denna måste följas. Bevattningssystemet ansluts och aktiveras, varefter kassetterna (med plantering) kan placeras på profilerna.

	MobiPanel®
Utomhus	●
Vattenförsörjning	
Manuell	
Vattentank	
Bevattningssystem	●

Mått

Systemet består av kassetter med måtten 40 x 40 cm och pixlar med måtten 20 x 20 cm.

Omega-profilerna och locken har en standardstorlek på 120 cm för smidig transport. De kan skräddarsys för stora projekt.

Vikt

Maximal systemvikt vid full plantering: 40 kg/m2.

Väggtyper

Låg vikt och smart design gör MobiPanel lämplig för växtlighet i de flesta typer av befintliga och nya fasader och väggar. Till exempel stödväggar av betong, sten, sandwichpaneler, trästomme etc.

Kapillär verkan

Ett automatiserat bevattningssystem förser MobiPanels växtvägg med vatten och näringsämnen. En droppslang längs toppen av väggen förser kassetterna och pixlarna med vatten. Varje kassett och pixel är försedd med en mikrofibertextil som med kapillärverkan säkerställer en jämn fördelning av vatten i kassetten. Alla växter får på detta sätt rätt mängd vatten och näringsämnen. Resultatet är extremt effektivt och har en mycket låg vattenförbrukning.

Kassett

Varje växtkassett har två fack som ger plats för 6 till 8 växter per kassett, beroende på krukornas storlek. De rymliga slitsarna ger stor flexibilitet vid val av växter. De ger också växterna mer utrymme för rötterna för att säkerställa en sund tillväxt. Det bidrar även till att växterna förblir friska vid stora temperaturvariationer.

Luftkammare bakom kapillärmattan säkerställer en god lufttillförsel till rötterna. Detta bidrar till optimal växttillväxt och kvalitet. Genom att använda pixlar kan system skräddarsys för att passa exakt och kan användas i alla konstruktioner, även de med ovanliga dimensioner.

KASSETT

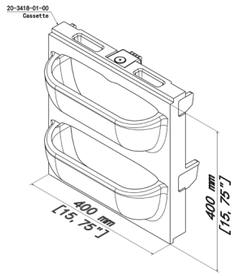

PIXEL

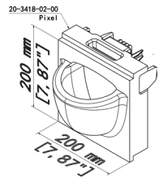

Vindlast och ventilation

En statisk belastningsberäkning finns tillgänglig för MobiPanel-systemet, både för att fästa kassetterna på profilerna och för att fästa profilerna på bakväggen. En separat beräkning finns tillgänglig för sandwichpaneler som bärare. Korrekt ventilation av väggen säkerställs av springan på 38 mm mellan kassetternas baksida och väggen.

Värmeisolering

Levande väggar bidrar till värmeisoleringen av en byggnad. De värms upp mindre på sommaren och förlorar mindre värme på vintern. Dessutom bidrar levande väggar till att kyla ner stadsklimatet till följd av evapotranspiration från grönskan.

Rekommendation

Det är lämpligt att involvera Levande interiör så tidigt som möjligt i design- och byggprocessen för att säkerställa optimal utformning för de tekniska kraven, såsom bevattningssystem, rörledningar och kablage.

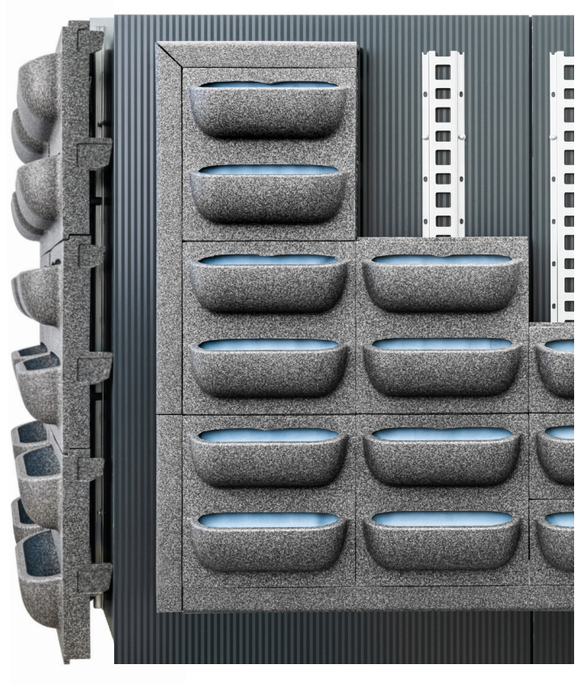

INSTALLATION

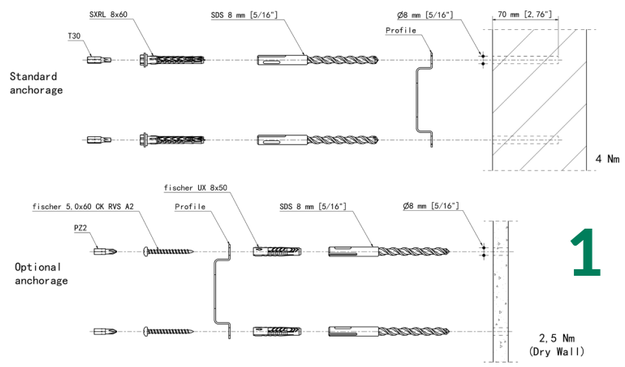

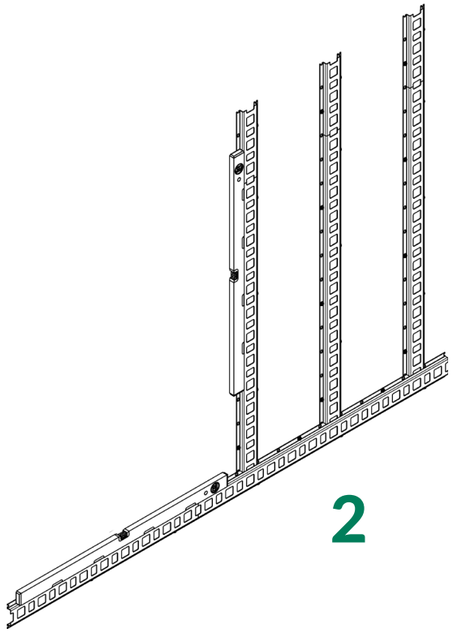

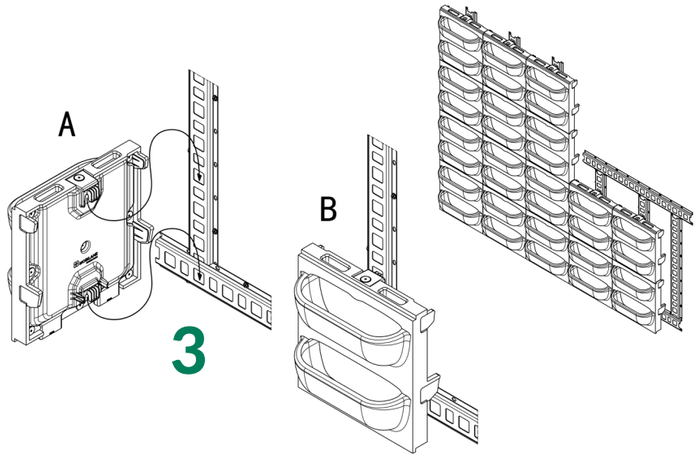

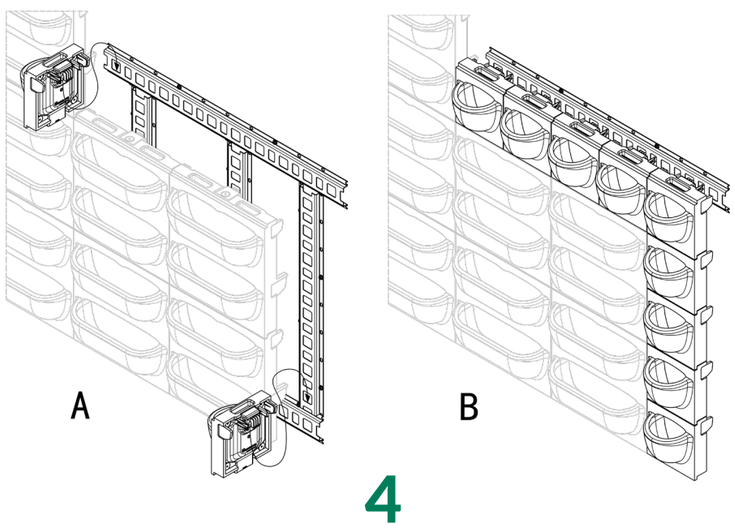

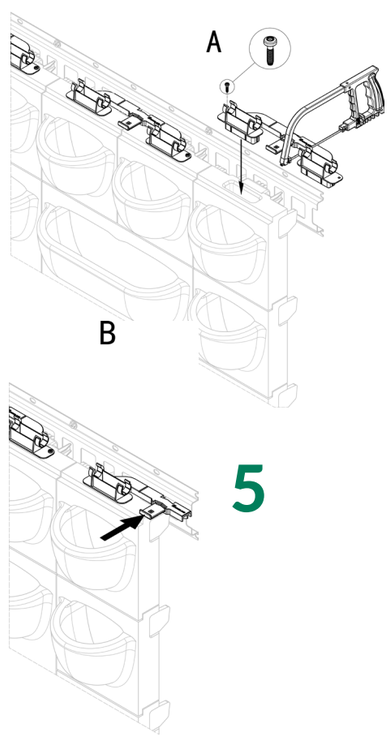

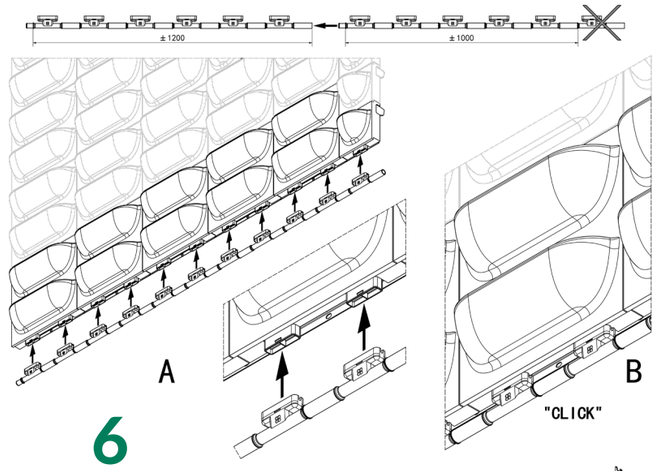

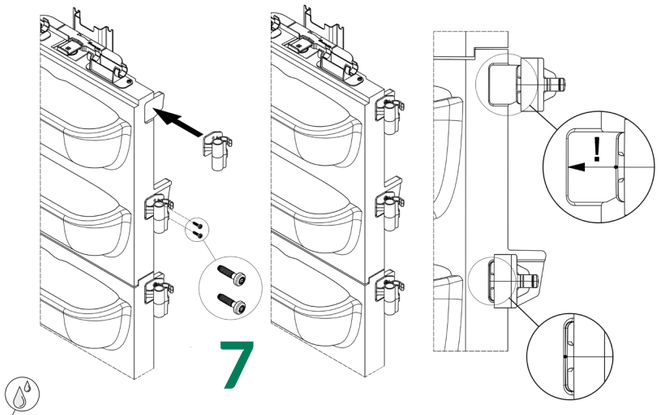

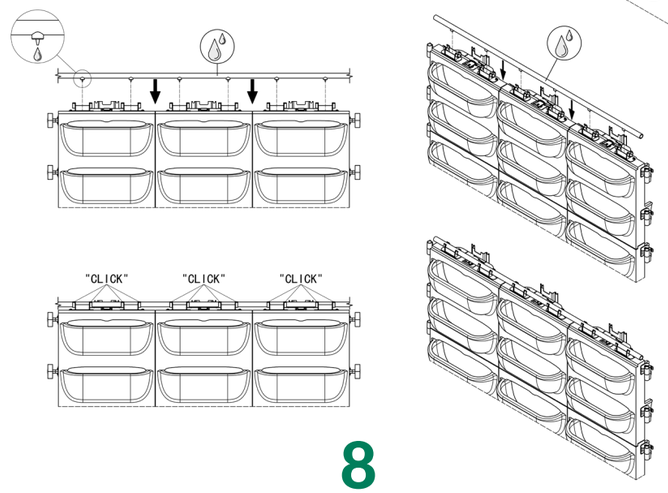

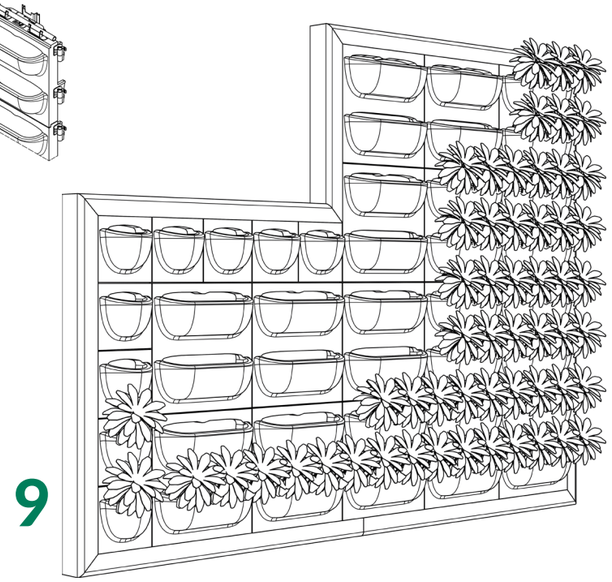

UNDERHÅLL

Underhållet av en grön fasad består av beskärning, ersättning av dåliga växter, identifiering och kontroll av eventuella sjukdomar och skadedjur. Underhållsfrekvensen beror på växttyperna, säsongen och planteringens tillhörande tillväxt. Underhåll av en grön fasad är mycket viktigt för att säkerställa ett optimalt utseende och en frisk grön fasad.

1. Beskärning

För att bibehålla den gröna fasaden är det viktigt att väggen är väl underhållen och att planteringen beskärs. Väggen bör beskäras ungefär två gånger om året, beroende på växttyper. Detta bör undvikas under kallare årstider. Planteringen i den gröna fasaden måste beskäras för att behålla sin optimala utformning, vilket ger planteringen ljus och utrymme att växa och blomma igen. Den gröna fasaden beskärs med hjälp av sekatör.

2. Bekämpning av sjukdomar och skadedjur

Vid servicebesöken kontrollerar vi också noggrant förekomsten av sjukdomar och skadedjur och behandlar dem vid behov. Detta sker med biologiska bekämpningsmetoder. Till exempel används predatorer för att bekämpa ohyra.

3. Årlig kontroll av bevattningssystemet

Bevattningssystemet bör kontrolleras regelbundet. Levande interiör erbjuder ett lämpligt bevattningssystem med integrerad näringstillförsel för varje växtvägg. Varje växtvägg är unik och kräver lämplig justering. Det är till exempel viktigt att en vägg i norr inte får lika mycket vatten som en vägg i söder, eftersom en vägg i söder kommer att förbruka mer vatten på sommaren än en nordlig vägg. Många variabler övervakas för att säkerställa att den gröna fasaden har ett friskt utseende året runt.

4. Näring

Icke-markbaserade system som Levande interiörs MobiPanel, som inte har någon anslutning till marken, kräver en permanent och behovsanpassad vatten- och elförsörjning. MobiPanel växtväggssystem är utrustat med ett bevattningssystem där kontinuerlig näring tillsätts till vattnet för att ge växtväggen ett perfekt utseende och hålla växterna friska.

INSPIRATION

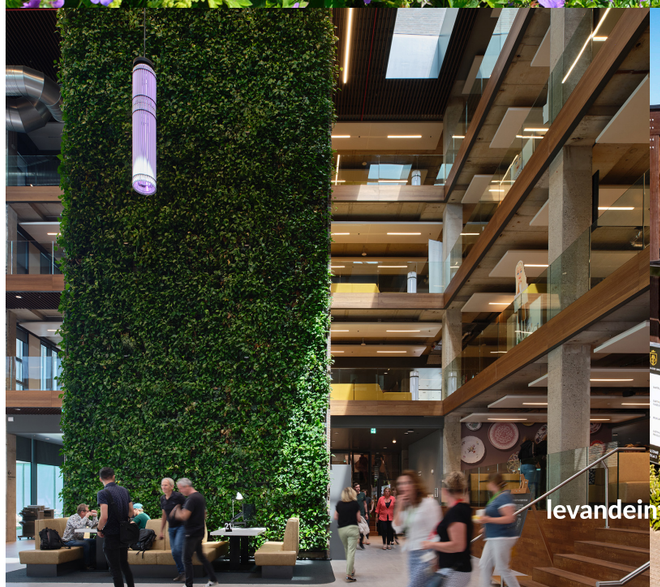

levandeinterior.se

FALLSTUDIE

Information om projektet

Inrednings- och livsstilsvarumärket ESSENZA HOME har flyttat in i ett nytt, totalrenoverat kontor i Bunnik 2021. Det nya kontoret är helt hållbarhetsanpassat. Växtväggen på Essenza Home bidrar till företagets hållbarhetsvision och ger ett varmt välkomnande till återförsäljare, kunder och personal.

Levande väggsystem

De nästan 10 000 växterna är planterade i modulkassetter och pixlar som fästs på profilerna. Alla kassetter, pixlar och lock är gjorda av en brandhämmande EPP (B-s2, d0). Detta material är lätt, UV-beständigt, luftgenomsläppligt (för god rottillväxt) och helt återvinningsbart. Ett automatiserat bevattningssystem förser växtväggen med vatten och näringsämnen.

KUND: ESSENCE HOME
ARKITEKT: BK Punt
BYGGNADSÅR: 2021
PLATS: Bunnik, NL

DELAR

KASSETT

OMEGA-PROFIL

DROPP UTRUSTNING

PIXEL

SLANG FÄSTE

DROPP LINJE

AVRINNINGSSLANG

PLASSON GAVEL 20 MM

PLASSON VINKEL 20MM

PLASSON T-STYCKE 20MM

DROPPMUNSTYCKE

LOCK

MELLANLIGGANDE LOCK

BEVATTNINGSENHET

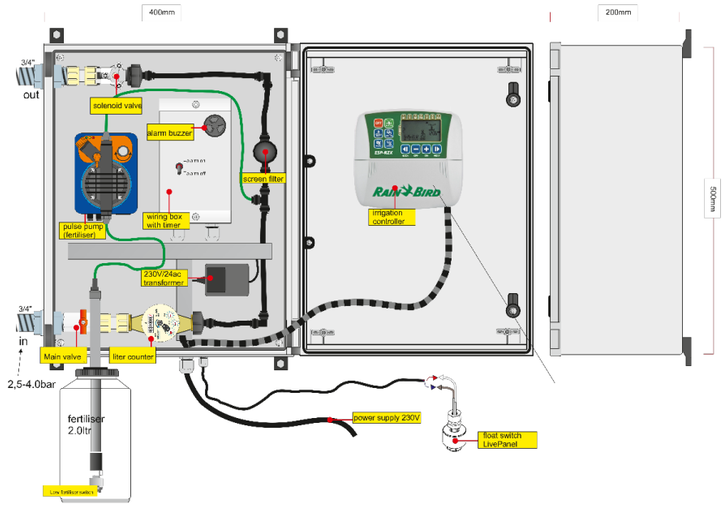

Specifikationer GN81

- Automatisk injektorpump
- Rainbird-styrenhet
- 1 utgång 3/4” yttre släng
- Behållare för näring
- Enhetens storlek: 400 x 200 x 500 mm

Larm alternativ*

- Integrerat SMS-larm
- SMS-larm externt

Valfri

- Bryttank + pump
- Frostskydd
- WiFi-modul

* Bevattningsenheten är utrustad med en summer som standard.

CAD OCH BIM

Alla CAD- och BIM-modeller finns tillgängliga för nedladdning. CAD och BIM kan användas för Revit, IFC och Civil 3D av arkitekter, ingenjörer och byggproffs (AEC).